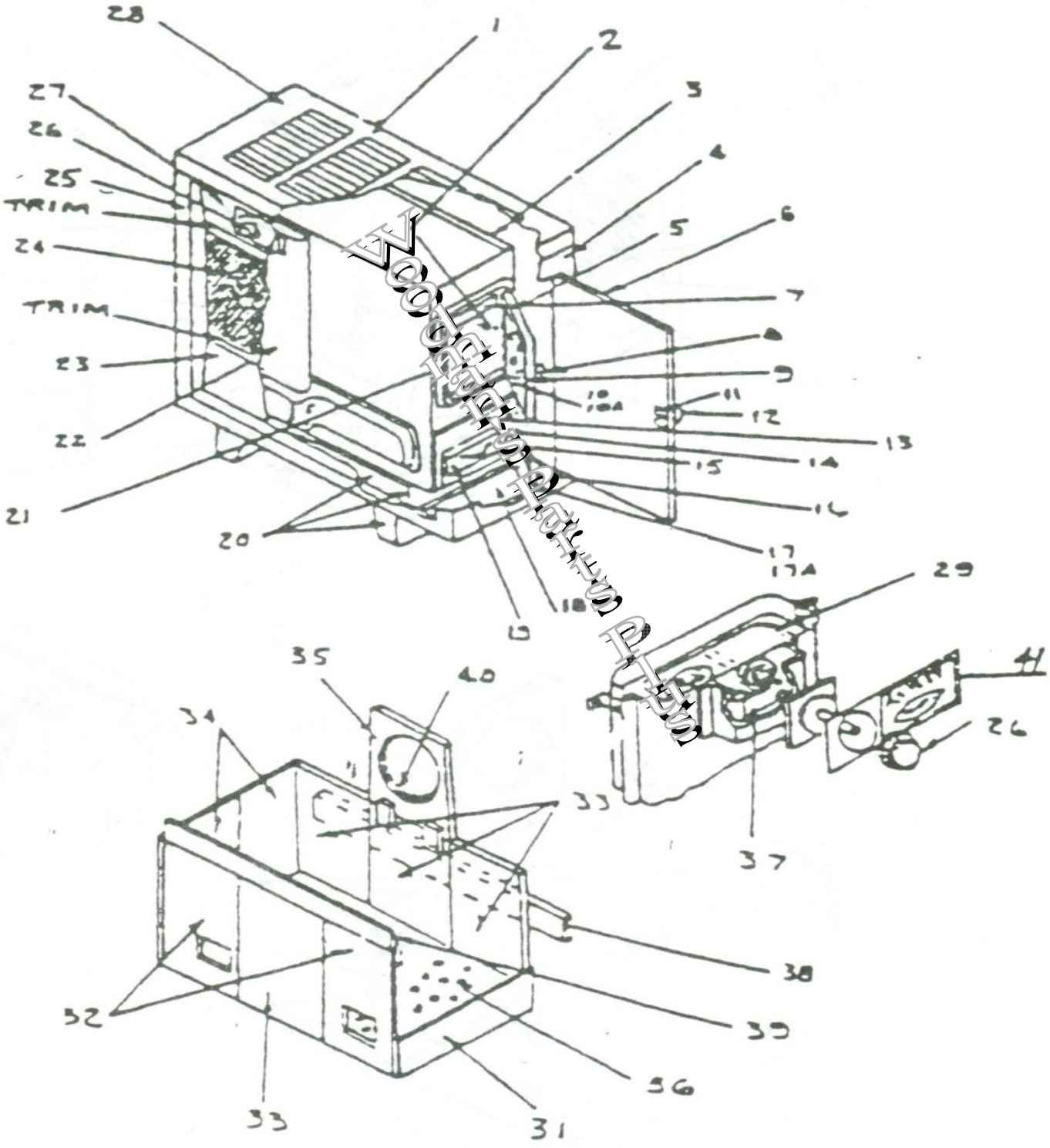
28
1
2
3
4
5
6
7
8
9
10
10A
11
12
13
14
15
16
17
17A
18
19
20
21
22
23
24
25
26
27
TRIM
TRIM
29
41
26
37
35
40
34
33
38
39
36
32
33
31